Di - L 水路（吐口）

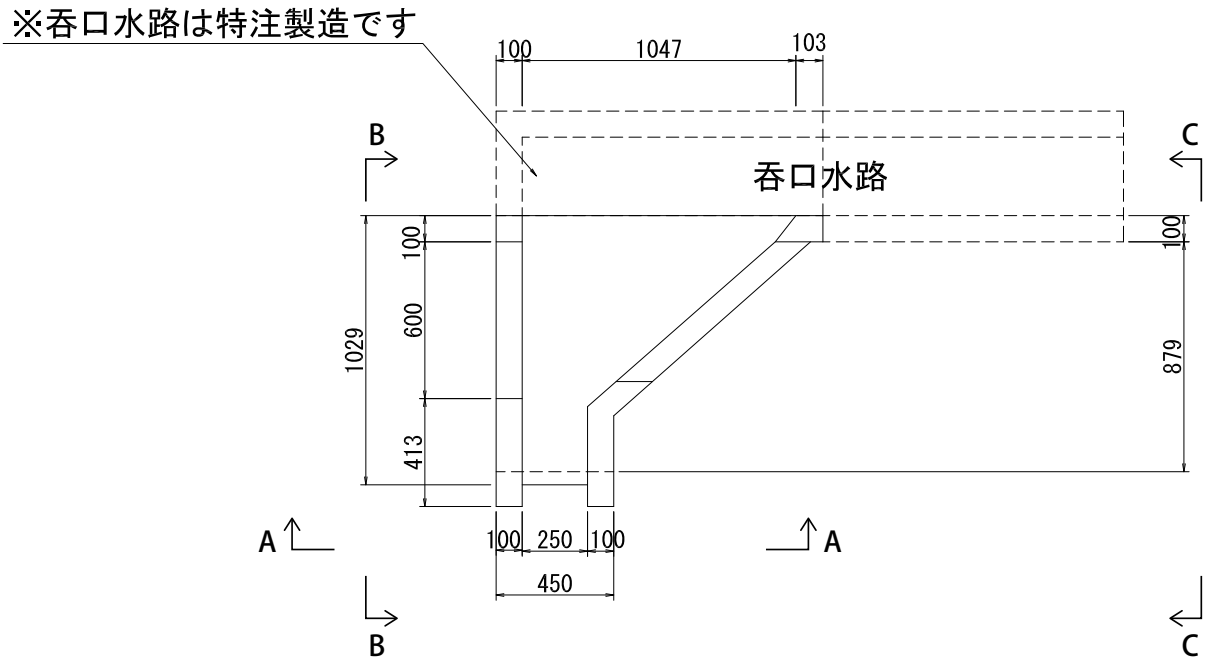

A - A

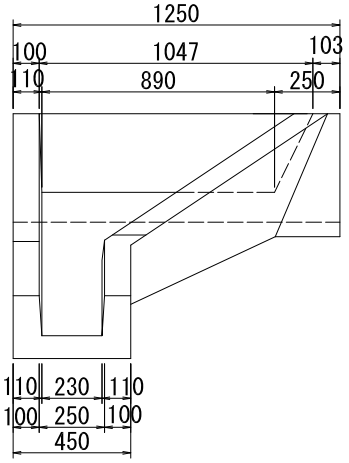

B - B

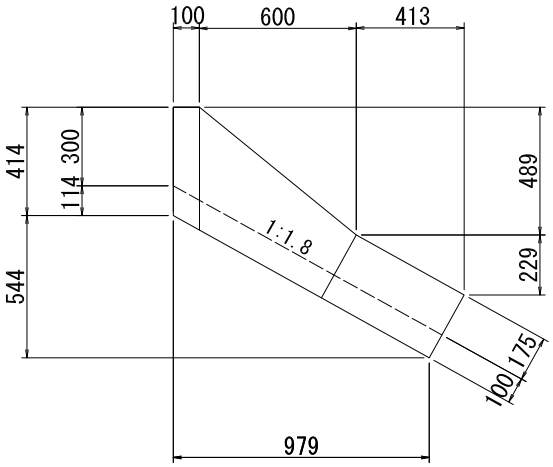

C - C

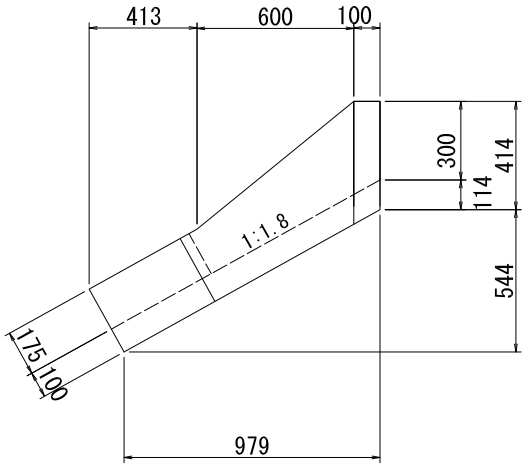

※右タイプ左タイプ両方製造可能です